AMATA SCALE

combination weighers

2022 Каталог

О КОМПАНИИ

Компания AMATA SCALE занимается разработкой и производством весовых комбинационных дозаторов.
Мы предлагаем продукцию высокого качества, используя в своей работе новейшие технологии.

AMATA SCALE открыта для сотрудничества с производителями и поставщиками упаковочной техники, а также с предприятиями, фасующими свою продукцию для розничной торговли.

ФИЛОСОФИЯ КОМПАНИИ

Наша миссия - обеспечение высокоточного дозирования пищевой и непищевой продукции как на территории России, так и за ее пределами.

Основной целью компании является создание и совершенствование комбинационных дозаторов, повышение скорости их работы, надежности, точности дозирования и других эксплуатационных характеристик в совокупности с гибкой ценовой политикой и индивидуальным подходом к решению поставленных задач.

Философия компании AMATA SCALE состоит из трех основных компонентов: внутреннего духа компании, ориентированности на клиента и постоянного совершенствования качества.

Мы применяем надежные и проверенные конструктивные решения. Тем не менее, мы никогда не останавливаемся на достигнутом и непрерывно совершенствуем технологии и производство.

Уважаемые партнеры!

В начале 2015 года в Санкт-Петербурге была образована компания AMATA SCALE. Нам удалось собрать вместе опытных специалистов, и теперь мы большая дружная команда, которая не только разрабатывает и производит дозаторы, но и постоянно работает над улучшением их характеристик.

В своей работе мы стремимся найти индивидуальный подход к упаковке каждого продукта, учитывая все его особенности.

AMATA SCALE - это качество, надежность и доступность.

- **Дарюс Навицкас**
коммерческий директор

РАДИАЛЬНЫЙ КОМБИНАЦИОННЫЙ ДОЗАТОР KATE-210(214)-R

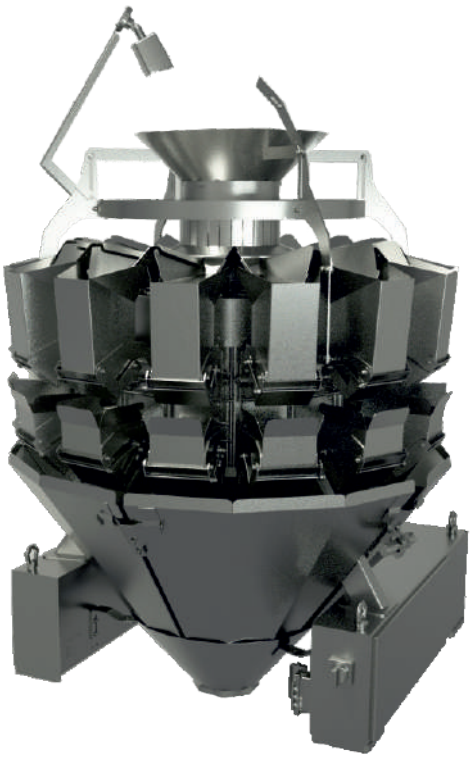

Типовой двухуровневый дозатор с 10 или 14 весовыми корзинами

- самый популярный тип дозатора
- является базовой моделью и предназначен для фасовки большинства сыпучих продуктов
- варианты изготовления - из рифленой или гладкой нержавеющей стали
- при необходимости все поверхности продуктового тракта могут быть покрыты специальным антиадгезионным слоем
- обеспечена возможность подключения к системам автоматизации производств
- для рассыпчатых продуктов - макароны, ягоды, сухие каши, конфеты, приправы, семена, овощная смесь, сухари

Опции

сменный комплект для мелкофракционных продуктов;
бункер-синхронизатор «Duck-mouth»;
комплект индивидуальных скатов;
кольцевой распределитель;
бункер-синхронизатор;
успокоитель продукта;
поворотный диспенсер;
выравниватель слоя;
отбраковщик

ТЕХНИЧЕСКИЕ ХАРАКТЕРИСТИКИ:

Количество весовых корзин	10	14
Производительность, max, циклов/мин	70	120
Тип дозирования	весовое комбинационное	
Масса дозы, min	0,015 кг	
Масса дозы, max	1,5 кг	
Дискретность отсчета веса	0,1 г	
Объем весовых корзин	0,8-2,5 л	
Электропитание (качество по ГОСТ 32144-2013)	220 В, 50 Гц	
Установленная мощность	2,4 кВт	3,3 кВт
Степень защиты	IP 54	
Габаритные размеры дозатора (2,5л), не более	1050 x 1200 x 1440 мм	1180 x 1240 x 1500 мм
Вес дозатора (2,5 л), не более	450 кг	500 кг

РАДИАЛЬНЫЙ КОМБИНАЦИОННЫЙ ДОЗАТОР KATE-220(228)-R

Специальный двухуровневый дозатор с 20 или 28 весовыми корзинами

- может использоваться для высокоскоростного дозирования до 240 упаковок в минуту
- может использоваться в линии с двумя упаковочными стойками
- может использоваться для дозирования двух разных продуктов в режиме их смешивания в заданной пропорции
- варианты изготовления - из рифленой или гладкой нержавеющей стали
- при необходимости все поверхности продуктового тракта могут быть покрыты специальным антиадгезионным слоем
- обеспечена возможность подключения к системам автоматизации производств
- для сыпучих продуктов - конфеты, кофе, чай, крупы, семечки, сухарики, специи, макароны, овощная смесь

Опции

бункер-синхронизатор «Duck-mouth»;
кольцевой распределитель;
бункер-синхронизатор;
отбраковщик

ТЕХНИЧЕСКИЕ ХАРАКТЕРИСТИКИ:

Количество весовых корзин	20	28
Производительность, max, циклов/мин	2x70	2x120
Тип дозирования	весовое комбинационное	
Масса дозы, min	0,015 кг	
Масса дозы, max	1,5 кг	
Дискретность отсчета веса	0,1 г	
Объем весовых корзин	0,8 -2,5 л	
Электропитание (качество по ГОСТ 32144-2013)	220 В, 50 Гц	
Установленная мощность	4,8 кВт	6,6 кВт
Степень защиты	IP 54	
Габаритные размеры дозатора (2,5л), не более	1620 x 1620 x 2500 мм	1990 x 1990 x 2900 мм
Вес дозатора (2,5 л), не более	750 кг	1100 кг

РАДИАЛЬНЫЙ КОМБИНАЦИОННЫЙ ДОЗАТОР KATE-228-MR

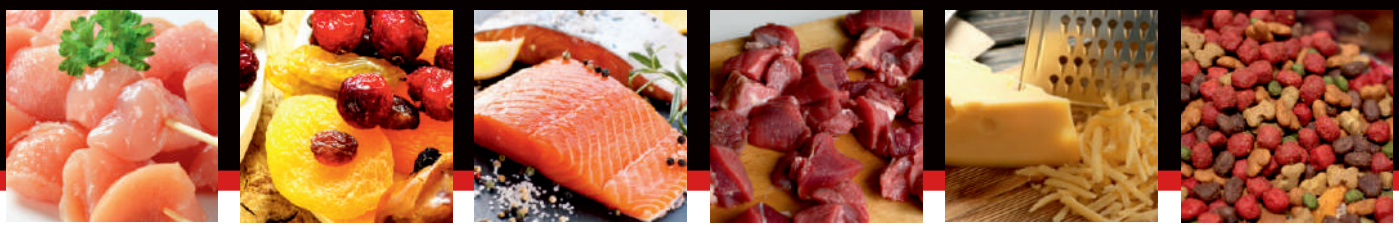

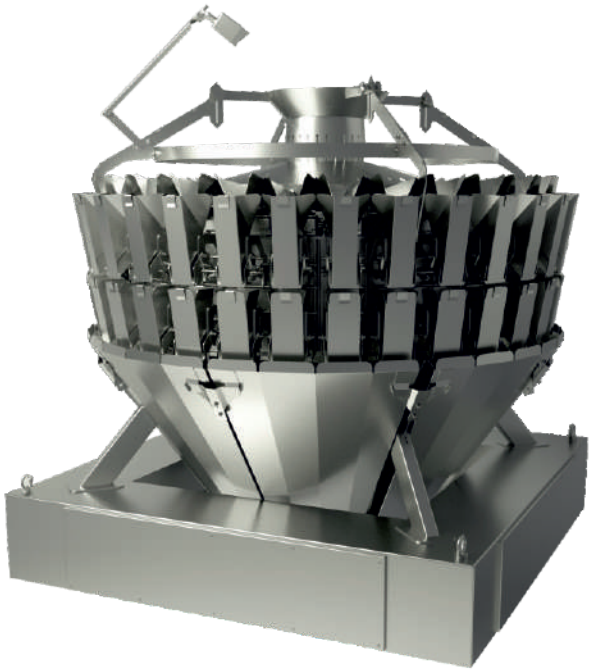

Специальный двухуровневый дозатор с 28 и 32 весовыми корзинами и транспортерной подачей

- вместо традиционной технологии на основе вибрации снабжен мини-транспортёрами для подачи продукта в весовые корзины
- варианты изготовления - из рифленой или гладкой нержавеющей стали
- при необходимости все поверхности продуктового тракта могут быть покрыты специальным антиадгезионным слоем
- обеспечена возможность подключения к системам автоматизации производств
- для липких продуктов - мясо, рыба, морепродукты, сыр, сухофрукты, мармелад, корм для животных

Опции

бункер-синхронизатор «Duck-mouth»;
комплект противоадгезионных устройств;
бункер-синхронизатор;
выравниватель слоя;
отбраковщик

ТЕХНИЧЕСКИЕ ХАРАКТЕРИСТИКИ:

Количество весовых корзин	28	32
Производительность, max, циклов/мин	2x120	2x140
Тип дозирования	весовое комбинационное	
Масса дозы, min	0,015 кг	
Масса дозы, max	1,5 кг	
Дискретность отсчета веса	0,1 г	
Объем весовых корзин	0,8 л	
Электропитание (качество по ГОСТ 32144-2013)	220 В, 50 Гц	
Установленная мощность	5,8 кВт	6,6 кВт
Степень защиты	IP 65	
Габаритные размеры дозатора, не более	1400 x1400 x1650 мм	1620 x1620 x1720 мм
Вес дозатора, не более	650 кг	800кг

РАДИАЛЬНЫЙ КОМБИНАЦИОННЫЙ ДОЗАТОР KATE-210-BR

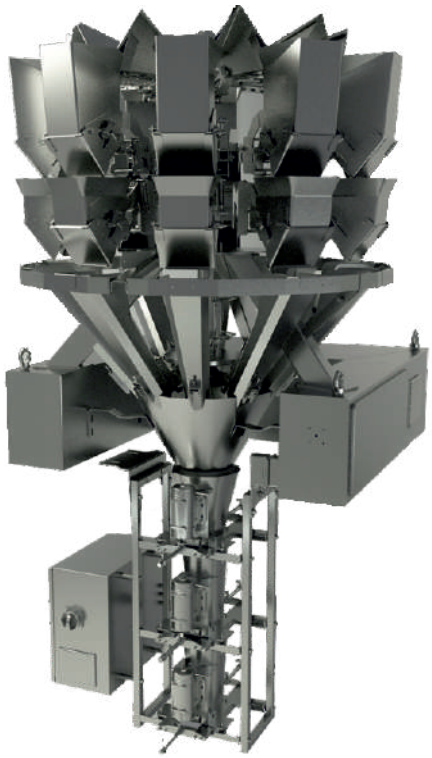

Специальный двухуровневый дозатор с 10 весовыми корзинами для тонких и длинных продуктов

- снабжен специальными направляющими элементами для позиционирования продукта в определенном положении
- оснащен особым многоуровневым синхронизатором, который формирует аккуратный пучок продукта
- обеспечена возможность подключения к системам автоматизации производств
- для длинных и тонких продуктов - карандаши, сосиски, спагетти, рыбная и хлебная соломка длиной не более 180 мм, массой до 300 гр, сладкие палочки, картошка фри, сушеная корица

ТЕХНИЧЕСКИЕ ХАРАКТЕРИСТИКИ:

Количество весовых корзин	10
Производительность, max, циклов/мин	40
Тип дозирования	весовое комбинационное
Масса дозы, min	0,05 кг
Масса дозы, max	300 гр
Дискретность отсчета веса	0,1 г
Электропитание (качество по ГОСТ 32144-2013)	220 В, 50 Гц
Установленная мощность	3,1 кВт
Рабочее давление в пневмосистеме	0,6 МПа
Степень защиты	IP 54
Габаритные размеры дозатора, не более	1090 x 1240 x 2270 мм
Вес дозатора, не более	460 кг

РАДИАЛЬНЫЙ КОМБИНАЦИОННЫЙ ДОЗАТОР KATE-210(14)-SR

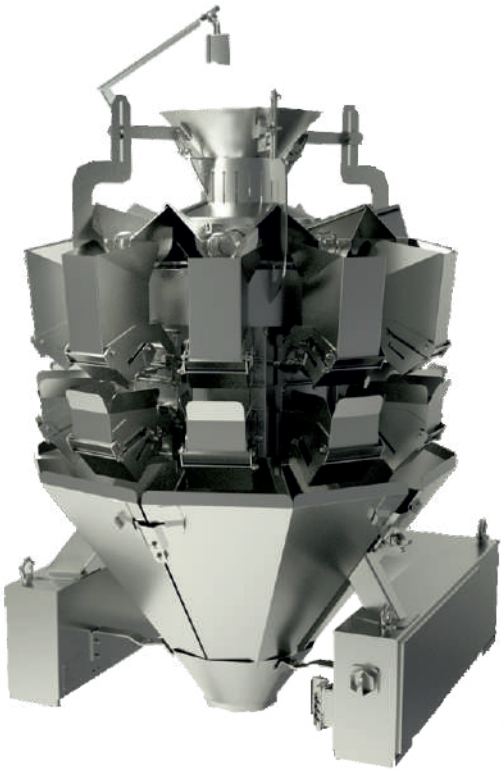

Специальный двухуровневый дозатор с 10 или 14 весовыми корзинами и шнековой подачей

- вместо традиционной технологии на основе вибрации снабжен специальными шнековыми устройствами для подачи продукта в весовые корзины
- варианты изготовления - из рифленой или гладкой нержавеющей стали
- при необходимости все поверхности продуктового тракта могут быть покрыты специальным антиадгезионным слоем
- обеспечена возможность подключения к системам автоматизации производств
- для липких и влажных продуктов - сырое и охлажденное мясо, сухофрукты, желейные конфеты, кинетический песок

Опции

комплект противоадгезионных устройств;
бункер-синхронизатор «Duck-mouth»;
бункер-синхронизатор;
отбраковщик

ТЕХНИЧЕСКИЕ ХАРАКТЕРИСТИКИ:

Количество весовых корзин	10	14
Производительность, max, циклов/мин	70	120
Тип дозирования	весовое комбинационное	
Масса дозы, min	0,015 кг	
Масса дозы, max	1,5 кг	
Дискретность отсчета веса	0,1 г	
Объем весовых корзин	2,5 л	
Электропитание (качество по ГОСТ 32144-2013)	220 В, 50 Гц	
Установленная мощность	2,2 кВт	3 кВт
Степень защиты	IP 65	
Габаритные размеры дозатора, не более	1056 x 1126 x 1329 мм	1150 x 1270 x 1480 мм
Вес дозатора, не более	400 кг	500 кг

РАДИАЛЬНЫЙ КОМБИНАЦИОННЫЙ ДОЗАТОР KATE-210(214)-R30

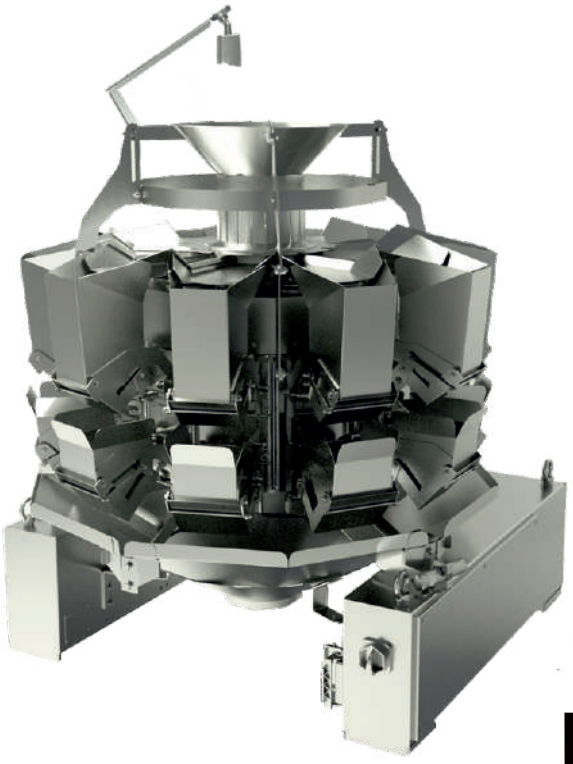

Специальный двухуровневый дозатор с 10 или 14 весовыми корзинами и особой конструкцией скатов

- особая конструкция скатов выполнена под углом 30°, такие скаты уменьшают скорость падения продукта
- варианты изготовления - из рифленой или гладкой нержавеющей стали
- при необходимости все поверхности продуктового тракта могут быть покрыты специальным антиадгезионным слоем
- обеспечена возможность подключения к системам автоматизации производств
- для хрупких продуктов - чипсы, безе, печенье, зефир, хлебцы

Опции

бункер-синхронизатор;
успокоитель продукта;
поворотный диспенсер;
выравниватель слоя;
отбраковщик

ТЕХНИЧЕСКИЕ ХАРАКТЕРИСТИКИ:

Количество весовых корзин	10	14
Производительность, max, циклов/мин	60	90
Тип дозирования	весовое комбинационное	
Масса дозы, min	0,015 кг	
Масса дозы, max	1,5 кг	
Дискретность отсчета веса	0,1 г	
Объем весовых корзин	0,8 -2,5 л	
Электропитание (качество по ГОСТ 32144-2013)	220 В, 50 Гц	
Установленная мощность	2.4 кВт	3.3 кВт
Степень защиты	IP 54	
Габаритные размеры дозатора (2,5л), не более	1445 x 1445 x 1100 мм	1180 x1260 x 1420 мм
Вес дозатора (2,5 л), не более	450 кг	500 кг

РАДИАЛЬНЫЙ КОМБИНАЦИОННЫЙ ДОЗАТОР KATE-210(14)-CR

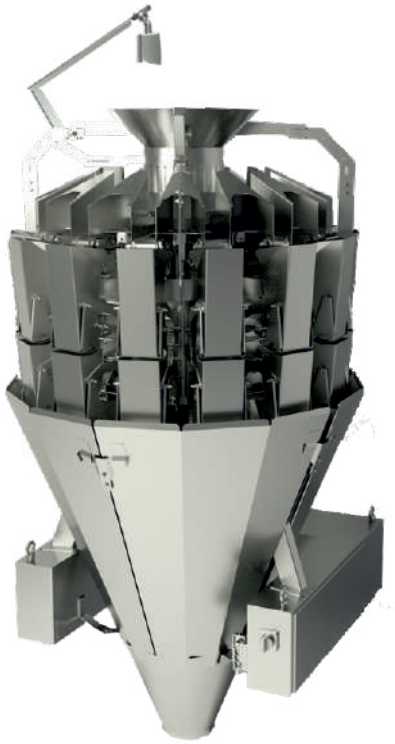

Специальный двухуровневый дозатор с 10 или 14 весовыми корзинами для творога и других липких продуктов

- вместо традиционной технологии на основе вибрации снабжен шнековыми устройствами для подачи продукта в весовые корзины
- для минимизирования налипания продукта дозатр оснащен специальными корзинами «скользящего» типа и скатами расположенными под углом 70° градусов
- использование специального шибера увеличивает производительность дозатора
- варианты изготовления - из рифленой или гладкой нержавеющей стали
- поверхности продуктового тракта покрыты специальным антиадгезионным слоем
- обеспечена возможность подключения к системам автоматизации производств

ТЕХНИЧЕСКИЕ ХАРАКТЕРИСТИКИ:

Количество весовых корзин	10	14
Производительность, max, циклов/мин	45	70
Тип дозирования	весовое комбинационное	
Масса дозы, min	0,015 кг	
Масса дозы, max	1,5 кг	
Дискретность отсчета веса	0,1 г	
Объем весовых корзин	1,3 л	
Электропитание (качество по ГОСТ 32144-2013)	220 В, 50 Гц	
Установленная мощность	2,2 кВт	3 кВт
Степень защиты	IP 65	
Габаритные размеры дозатора, не более	1100 x 1050 x 2000 мм	1250 x 1150 x 2150 мм
Вес дозатора, не более	400 кг	500 кг

РАДИАЛЬНЫЙ КОМБИНАЦИОННЫЙ ДОЗАТОР KATE-210(14)-KR

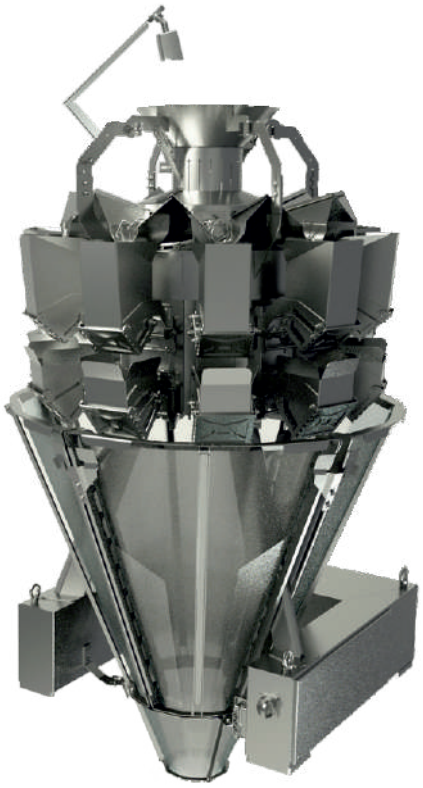

Специальный двухуровневый дозатор с 10 или 14 весовыми корзинами и продуктовым трактом из сетчатого материала

- вместо традиционной технологии на основе вибрации снабжен шнековыми устройствами для подачи продукта в весовые корзины
- конструкция отводящих скатов позволяет практически полностью исключить налипание продукта
- рабочие поверхности корзин, скатов и воронок выполнены из мелкой сетки, исключающей налипание продукта
- для липких и влажных продуктов - корейские салаты, морепродукты, квашеная капуста, лапша, грибы, салаты
- обеспечена возможность подключения к системам автоматизации производств

ТЕХНИЧЕСКИЕ ХАРАКТЕРИСТИКИ:

Количество весовых корзин	10	14
Производительность, max, циклов/мин	70	120
Тип дозирования	весовое комбинационное	
Масса дозы, min	0,015 кг	
Масса дозы, max	1,5 кг	
Дискретность отсчета веса	0,1 г	
Объем весовых корзин	2,5 л	
Электропитание (качество по ГОСТ 32144-2013)	220 В, 50 Гц	
Установленная мощность	2,2 кВт	3 кВт
Степень защиты	IP 65	
Габаритные размеры дозатора, не более	1100 x 1180 x 1900 мм	1260 x 1320 x 2040 мм
Вес дозатора, не более	500 кг	600 кг

ЛИНЕЙНЫЙ КОМБИНАЦИОННЫЙ ДОЗАТОР KATE-210-LT

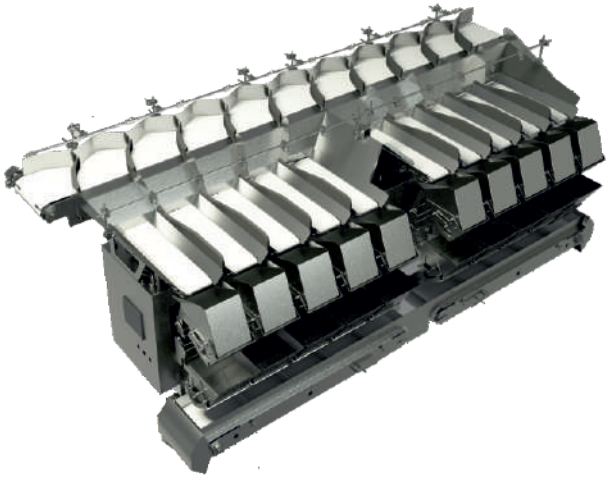

Линейный двухуровневый комбинационный дозатор с 10 весовыми корзинами и транспортерной подачей

- бережная фасовка обеспечивается подачей продукта в весовые корзины мини-транспортёрами
- накопительные и весовые корзины расположены под углом, это уменьшает высоту свободного падения и позволяет фасовать деликатные продукты
- при необходимости все поверхности продуктового тракта могут быть покрыты специальным антиадгезионным слоем
- обеспечена возможность подключения к системам автоматизации производств
- для хрупких продуктов - чипсы, безе, печенье, зефир, панкейки

ТЕХНИЧЕСКИЕ ХАРАКТЕРИСТИКИ:

Количество весовых корзин	10
Производительность, max, циклов/мин	40
Тип дозирования	весовое комбинационное
Масса дозы, min	0,015 кг
Масса дозы, max	5 кг
Дискретность отсчета веса	0,1 г
Объем весовых корзин	5,5 л
Электропитание (качество по ГОСТ 32144-2013)	220 В, 50 Гц
Установленная мощность	2,6 кВт
Степень защиты	IP 54
Габаритные размеры дозатора, не более	1600 x 1110 x 2740 мм
Вес дозатора, не более	1000 кг

ЛИНЕЙНЫЙ КОМБИНАЦИОННЫЙ ДОЗАТОР KATE-210-LV

Линейный двухуровневый дозатор с 10 весовыми корзинами для крупных продуктов

- корзины увеличенного объема позволяют получать большие дозы продукта
- распределительные щетки способствуют равномерной загрузке вибролотков
- пневматические затворы на вибролотках исключают произвольное падение продукта в накопительные корзины
- обеспечена возможность подключения к системам автоматизации производств
- для сельскохозяйственных крупнофракционных продуктов - картофеля, свеклы, лука, батата, редиса, яблок

ТЕХНИЧЕСКИЕ ХАРАКТЕРИСТИКИ:

Количество весовых корзин	10
Производительность, max, циклов/мин	60
Тип дозирования	весовое комбинационное
Масса дозы, min	0,1 кг
Масса дозы, max	5 кг
Дискретность отсчета веса	0,1 г
Объем весовых корзин	5,5 л
Электропитание (качество по ГОСТ 32144-2013)	220 В, 50 Гц
Установленная мощность	4 кВт
Степень защиты	IP 54
Габаритные размеры дозатора, не более	1600 x 1110 x 2740 мм
Вес дозатора, не более	900 кг

ЛИНЕЙНЫЙ КОМБИНАЦИОННЫЙ ДОЗАТОР BERTHA-116-L

Полуавтоматический одноуровневый дозатор с 16 весовыми корзинами

- загрузка корзин осуществляется вручную
- корзины увеличенного объема позволяют получать большие дозы продукта
- обеспечена возможность подключения к системам автоматизации производств
- для продуктов сложной формы, которые не предназначены для фасования на автоматическом комбинационном дозаторе

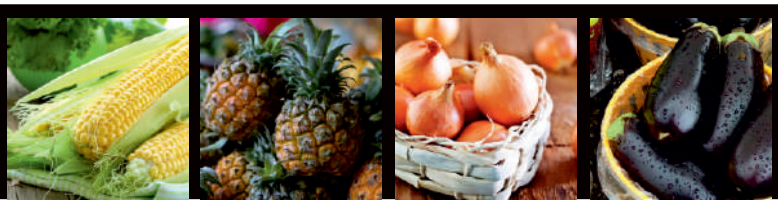

ТЕХНИЧЕСКИЕ ХАРАКТЕРИСТИКИ:

Количество весовых корзин	16
Производительность, max, циклов/мин	25
Тип дозирования	весовое комбинационное
Масса дозы, min	0,5 кг
Масса дозы, max	10 кг
Дискретность отсчета веса	0,1 г
Максимальный вес загрузки одной корзины	2,5 кг
Размер корзины	450 x 130 x 60 мм
Электропитание (качество по ГОСТ 32144-2013)	220 В, 50 Гц
Установленная мощность	3,2 кВт
Степень защиты	IP 65
Габаритные размеры дозатора, не более	1200 x 1844 x 2610 мм
Вес дозатора, не более	900 кг

ЛИНЕЙНЫЙ КОМБИНАЦИОННЫЙ ДОЗАТОР BERTHA-116-L V2

Полуавтоматический одноуровневый дозатор с 16 весовыми корзинами

- динамический отводящий транспортер позволяет повысить производительность относительно BERTHA-116-L
- более простой в обслуживании и эксплуатации
- более доступная ценовая политика и высокое качество оборудования
- обеспечена возможность подключения к системам автоматизации производств
- для продуктов сложной формы - апельсины, лимоны, груши, авокадо, перцы, зелень, помидоры

ТЕХНИЧЕСКИЕ ХАРАКТЕРИСТИКИ:

Количество весовых корзин	16
Производительность, max, циклов/мин	45
Тип дозирования	весовое комбинационное
Масса дозы, min	0,015 кг
Масса дозы, max	5 кг
Дискретность отсчета веса	0,1 г
Размер корзины	200 x 200 x 50 мм
Электропитание (качество по ГОСТ 32144-2013)	220 В, 50 Гц
Установленная мощность	0,4 кВт
Степень защиты	IP 54
Габаритные размеры дозатора, не более	2440 x 730 x 920 мм
Вес дозатора, не более	250 кг
Рабочее давление в пневмосистеме	0,6 Мпа

СЧЕТНЫЙ ДОЗАТОР MILITA-305

Счетный дозатор для мелкоштучных продуктов

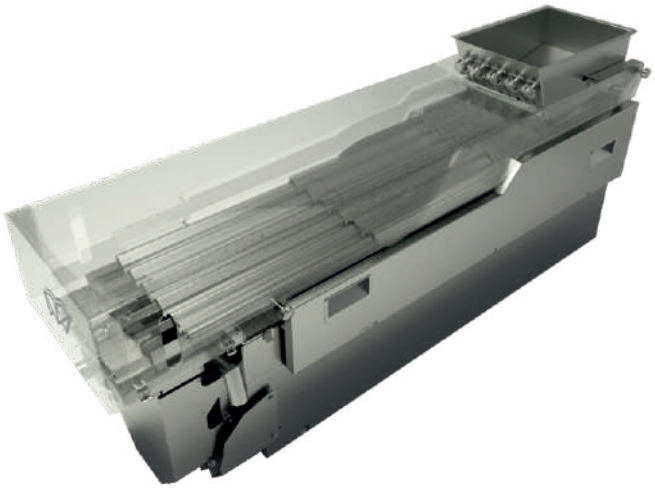

- дозирование осуществляется при помощи двухуровневых вибролотков
- более доступная ценовая политика и высокое качество оборудования
- обеспечена возможность подключения к системам автоматизации производств
- части дозатора, контактирующие с продуктом, выполнены из нержавеющей стали, разрешенной для применения в пищевой промышленности.
- для мелкоштучных продуктов - пуговицы, жвачки, таблетки, конфеты, крупный бисер, леденцы

ТЕХНИЧЕСКИЕ ХАРАКТЕРИСТИКИ:

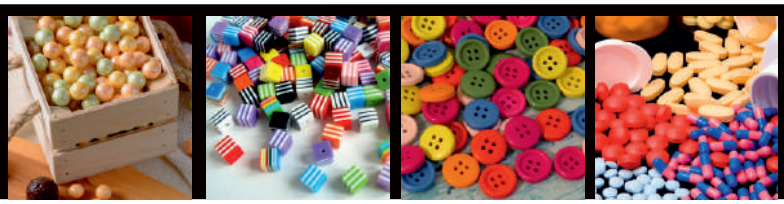

Количество продуктовых ручьев	5
Тип дозирования	поштучное
Электропитание (качество по ГОСТ 32144-2013)	220 В, 50 Гц
Установленная мощность	1 кВт
Степень защиты	IP 54
Габаритные размеры дозатора, не более	40 x 1400 x 800 мм
Вес дозатора, не более	300 кг

ДОПОЛНИТЕЛЬНЫЕ ОПЦИИ ДЛЯ ДОЗАТОРОВ

Комплект для бережной фасовки

Накладки для длинного продукта

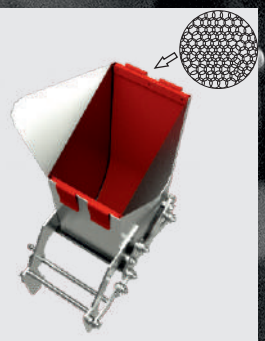

Комплект противоадгезионных устройств

Кольцевой синхронизатор

Успокоитель продукта

Поворотный диспенсер

Выравниватель слоя

Кольцевой распределитель

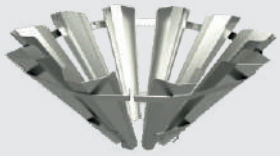

Комплект индивидуальных скатов

Сменный комплект для мелкофракционных продуктов

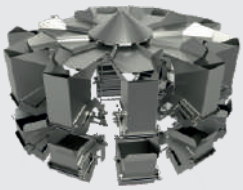

Сменный комплект стандартный

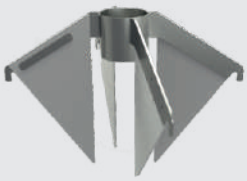

Узел стабилизации продукта в нижней воронке

Узел распределения доз для многорядных машин

Бункер-синхронизатор:
- стандартный
- с отбраковщиком
- с распределителем

Бункер-синхронизатор Duck-mouth

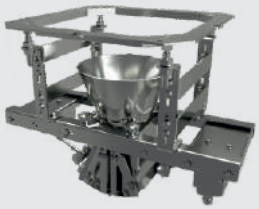

Бункер -синхронизатор для творога

Защитный кожух

ЧЕКВЕЙЕР AMATA-CW

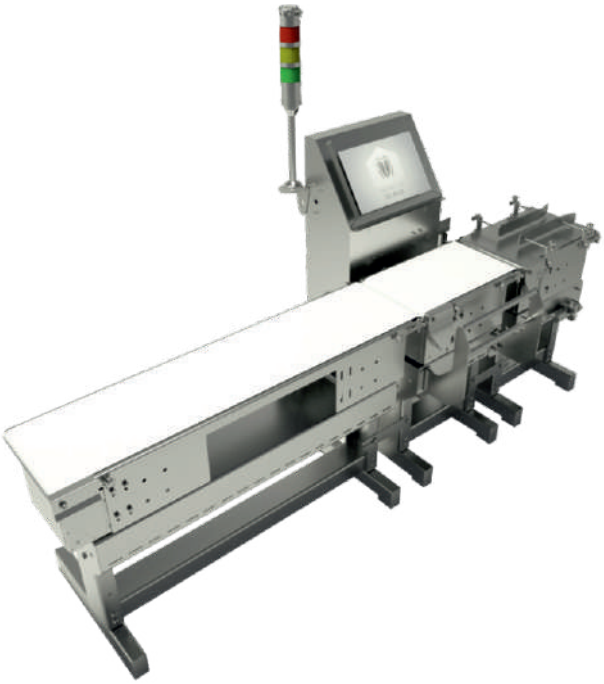

Конвейерные весы (чеквейер)

- для контроля веса продукции в готовых упаковках
- для отбраковки упаковок с недовесом или перевесом от заданного весового диапазона
- для маркировки отдельных единиц продукта (в линии с принтером-аппликатором)
- могут использоваться как самостоятельное устройство, так и в паре с металлодетектором AMATA
- конфигурация конвейерных весов может быть изменена в зависимости от вашего продукта
- обеспечена возможность подключения к системам автоматизации производств

Опции
устройство для сбора брака;
свето-звуковая сигнализация;
принтер-аппликатор;
металлодетектор;
отбраковщик;
сортировщик

ТЕХНИЧЕСКИЕ ХАРАКТЕРИСТИКИ:

Модель	**250CW**	**350CW**
Ширина транспортерной ленты	250 мм	350 мм
Дискретность отсчета веса	0,1 г	
Длина контролируемого объекта, max (при максимальной производительности)	300 мм	
Производительность, max	100 шт /мин	
Вес контролируемого объекта	50-20000 г	
Длина весовой платформы	500 мм	
Высота до весовой платформы	720-950 мм	
Степень защиты	IP 54 / IP 65	
Рабочее давление в пневмосистеме	0,6 МПа	
Электропитание (качество по ГОСТ 32144-2013)	220 В, 50 Гц	
Установленная мощность	0,5 кВт	

* Технические параметры могут быть изменены в зависимости от характеристик продукта.

МЕТАЛЛОДЕТЕКТОР AMATA-MD

Промышленный металлодетектор

- для контроля качества сырья, поступающего на технологическую линию
- для контроля качества готовой продукции на финальной стадии производственного цикла
- конструкция легко интегрируется в существующие линии
- безопасная технология обнаружения металла и высокая устойчивость к внешним воздействиям
- конфигурация металлодетектора может быть изменена в зависимости от ваших потребностей
- используют в фармацевтике, пищевой, химической и других видах промышленности

Опции

устройство для сбора брака;
свето-звуковая сигнализация;
принтер-аппликатор;
отбраковщик;

ТЕХНИЧЕСКИЕ ХАРАКТЕРИСТИКИ:

Модель		**250MD**		**350MD**
Ширина транспортерной ленты		250 мм		350 мм
Высота контролируемого объекта, max	100 мм	250 мм	100 мм	250 мм
Длина транспортерной ленты (без отбраковщика)	1350 мм	2250 мм	1350 мм	2250 мм
Система детектирования		закрытая катушечная		
Объекты детектирования:		- углеродистая сталь - нержавеющая сталь - цветные сплавы		
Степень защиты		IP 54 / IP 65		
Электропитание		220 В, 50 Гц		
Установленная мощность		0,5 кВт		

* Технические параметры могут быть изменены в зависимости от характеристик продукта.

ДОПОЛНИТЕЛЬНЫЕ ОПЦИИ ДЛЯ ЧЕКВЕЕРОВ И МЕТАЛЛОДЕТЕКТОРОВ

Отбраковщик

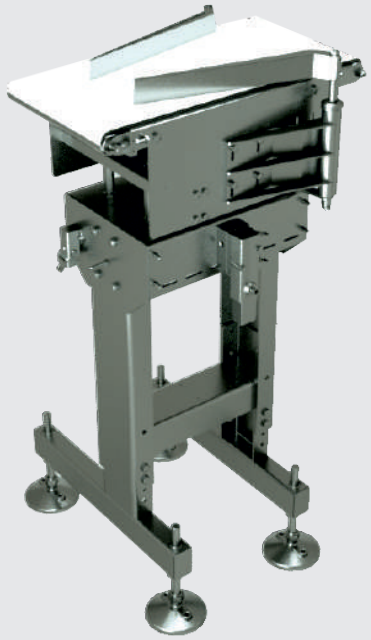

Сортировщик

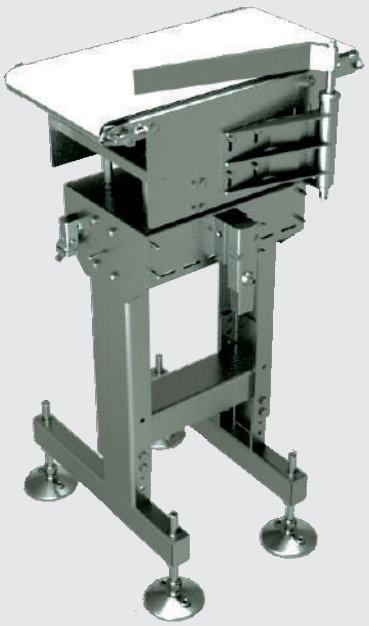

Отбраковщик для деликатных продуктов

Устройство для сбора брака

СЕРВИСНОЕ ОБСЛУЖИВАНИЕ

Высокопрофессиональное и своевременно проведенное сервисное обслуживание позволяет максимально эффективно организовать рабочий процесс, исключает простои и связанные с ними расходы, служит залогом успешной эксплуатации оборудования.

На каждый новый дозатор AMATA, приобретенный непосредственно у AMATA SCALE или у наших официальных дилеров, распространяется гарантия компании AMATA SCALE.

Срок действия гарантии на типовые дозаторы составляет **2 года** или **20.000.000** рабочих циклов.

На специальные дозаторы срок действия гарантии составляет **12 месяцев** без ограничения количества рабочих циклов.

По окончании гарантийного срока вы всегда можете связаться с нами, и мы окажем вам всю возможную поддержку в проведении сервисного обслуживания вашего оборудования.

ЗАПЧАСТИ И КОМПЛЕКТУЮЩИЕ

Мы предлагаем широкий спектр запасных частей и комплектующих для комбинационных дозаторов AMATA, предоставляя возможность в течении 24 часов получить необходимую деталь и произвести ее оперативную замену.

КАЧЕСТВО

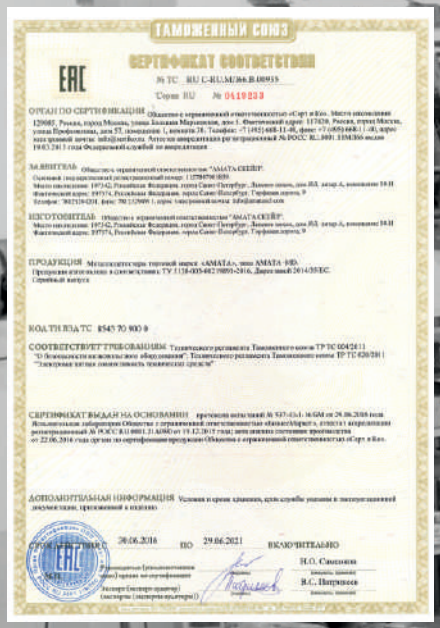
ТАМОЖЕННЫЙ СОЮЗ
EAC
СЕРТИФИКАТ СООТВЕТСТВИЯ

ТАМОЖЕННЫЙ СОЮЗ
EAC
СЕРТИФИКАТ СООТВЕТСТВИЯ
№ ТС RU C-RU.AE91.B.07509
Серия RU № 0327600

ТАМОЖЕННЫЙ СОЮЗ
EAC
СЕРТИФИКАТ СООТВЕТСТВИЯ

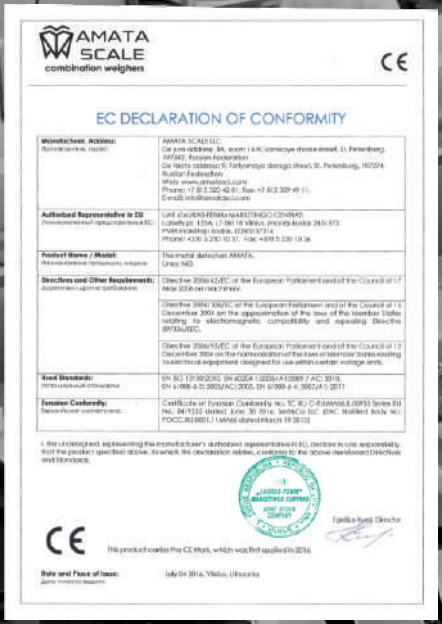
AMATA SCALE
combination weighers
CE
EC DECLARATION OF CONFORMITY

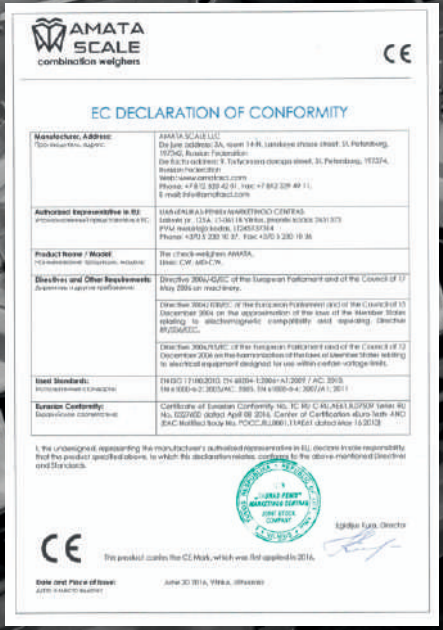
AMATA SCALE
combination weighers
CE
EC DECLARATION OF CONFORMITY

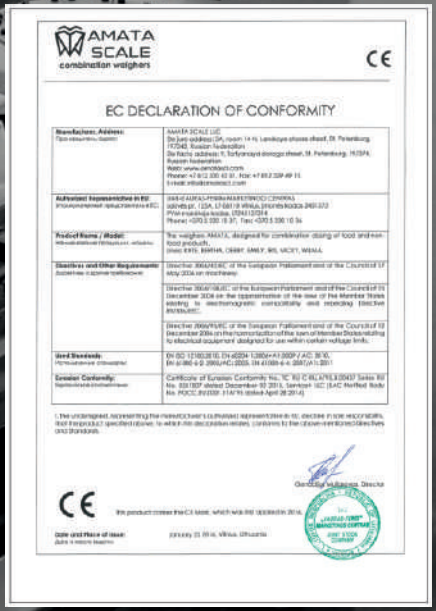
AMATA SCALE
combination weighers
CE
EC DECLARATION OF CONFORMITY

ПРОГРАММНОЕ ОБЕСПЕЧЕНИЕ

Программное обеспечение для управления дозаторами – особая разработка специалистов AMATA SCALE.

Удобный операторский интерфейс представлен на сенсорном мониторе диагональю 12", имеющем высокое разрешение экрана.

Интерфейс позволяет легко и удобно управлять дозатором, а анимированные диалоговые экраны упрощают работу оператора при настройке и обслуживании оборудования.

Система управления дозатором имеет хранилище, предназначенное для неограниченного количества персональных настроек (рецептов), которые за считанные секунды могут быть активированы нажатием нескольких кнопок. Это особенно важно при использовании дозатора для фасовки большого количества разных продуктов.

Некоторые самые популярные рецепты уже занесены в базовую программуравления и служат гидом для настроек работы дозатора на других, похожих по своим свойствам, продуктах.

Оригинальный символьный интерфейс понятен без слов

НАШИ ПАРТНЕРЫ

B&R
WAGO INNOVATIVE CONNECTIONS
SICK
HBM
РОССПЕЦМАШ
Российская ассоциация производителей специализированной техники и оборудования
SMC
ZEMIC
OMRON
ракурс
MESUTRONIC

НАШЕ ОБОРУДОВАНИЕ ИСПОЛЬЗУЮТ

АЗОВСКАЯ кондитерская фабрика
PERFETTI van Melle
ЧИСТЫЕ, СВЕЖИЕ, ПОЛЕЗНЫЕ ПРОДУКТЫ БЕЛОРЕЧЬЕ
Вознесенский Пищевой Комбинат
Malao
ДЫМОВ
Лебедянь МОЛОКО
КАРАВАЙ
КИПРИНО
Mätti
РУСПРОДУКТ
НЕВСКИЙ КОНДИТЕР
Konti
ЛюБиМо
Элика
СИТНО
Slakon
АГРОХОЛДИНГ МОСКОВСКИЙ
ФАБРИКА ИМЕНИ КРУПСКОЙ
СОЮЗ ПИЩЕПРОМ
РОЗНИЧНАЯ СЕТЬ МАГНИТ
УСОЛЬСКИЙ СВИНОКОМПЛЕКС
Mealberry
КРАСНЫЙ ПИЩЕВИК
Джюса-С РОССИЙСКИЕ ПРОДУКТЫ

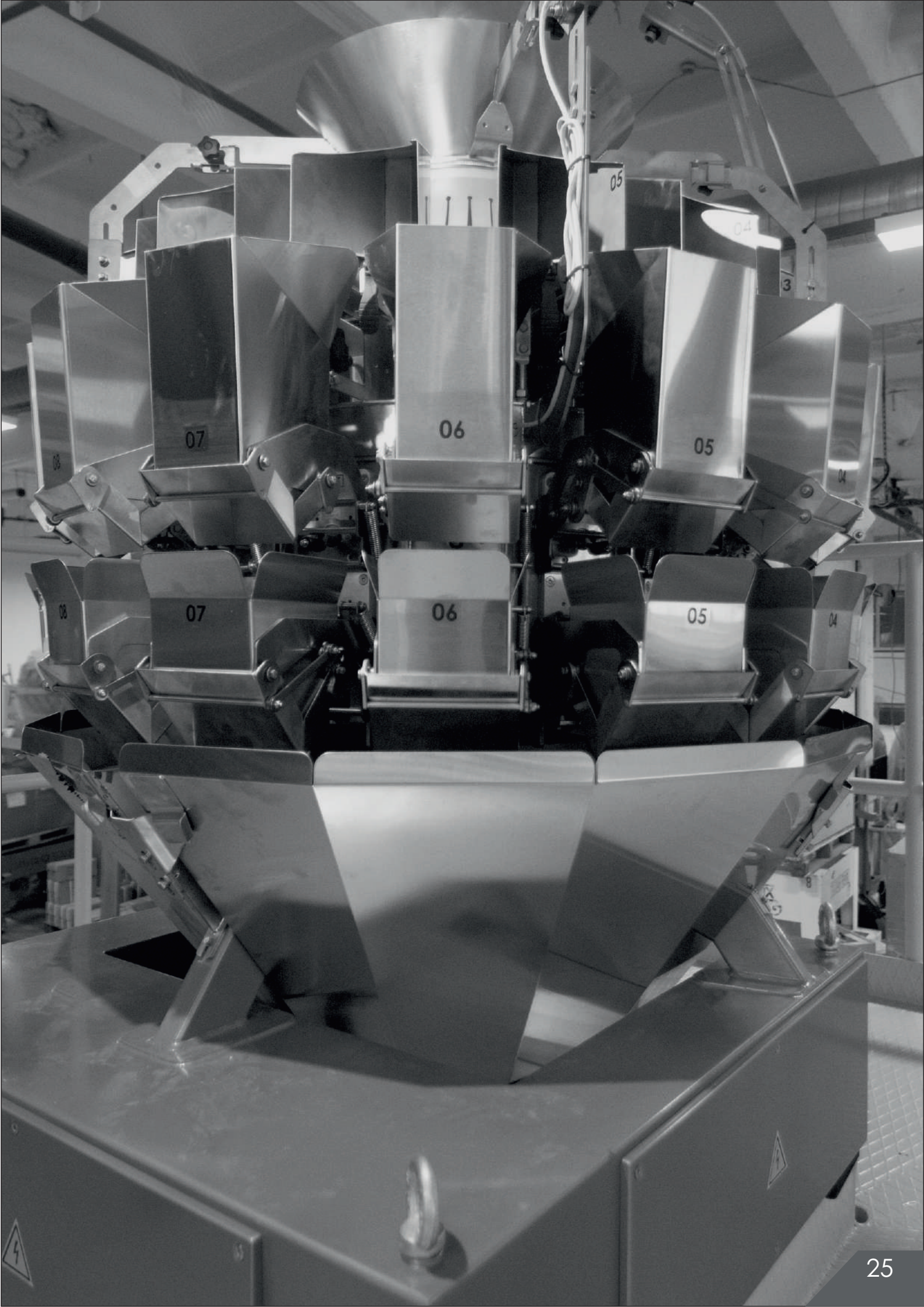
07
06
05
08
07
06
05
04

Центральный офис и производство
в Санкт-Петербурге

Адрес:

197374, Санкт-Петербург, Торфяная дорога, 9
Телефон: +7 (812) 655-10-37
E-mail: info@amatascl.com
Сайт: www.amatascl.com